製品仕様

8 畳対応：調光機能付ペンダントライト

型番	消費電力（器具）	器具光束	定格電圧	定格周波数	待機電力	質量
PL-CD8JR	最大点灯時 40W	4000lm (最大点灯時)	AC100V	50/60Hz	0.23W	1.7kg

保証とアフターサービス

■アフターサービスについて

保証期間に不良が発生した場合は **service@beamtec.co.jp** 宛てに、メールにて下記項目をご連絡ください。

①お客様氏名 ②受注番号 ③不良製品型番 ④数量 ⑤症状 ⑥使用状況・環境（器具等）

■保証について

当保証システムは初期不良、お届け時の配送中の破損に対する交換保証、無償修理保証、通常製品保証から成り立っています。
ただし、EC サイト上に記載の概要、特約の通り正常なまた不良、故障等の規定は全てビームテックにて行われることとします。
※初期不良（対象期間内に限ります）通常保証（製品による）

本票は保証対応を申請する際に必要となります。大切に保管してください。

※保証対応を申請する場合は、下記の手順で受付になります。
1．メール（info@beamtec.co. jp）にて受付をお願いいたします。
2．弊社の担当より、ご連絡頂いた内容に応じてご返信いたします。
3．その後、製品を返送して頂く際、下記の照明器具保証書にご記入の上、同梱してください。
　保証書の同梱がない場合は保証対象外となります。

Beamtec 株式会社ビームテック

照明器具保証書

品番 **PL-CD8JR**

お客様情報	注文番号	
	お名前	ふりがな
	ご住所	〒　　☎
保証期間	本体	**お買い上げ日より1年間**
備考（症状や使用環境等）		

infomation
お客様相談窓口

info@beamtec.co.jp
■受付時間 /24 時間
ご返信・ご対応は営業時間内（平日 9 時～ 18 時）

Beamtec 株式会社ビームテック

〒332-0012　埼玉県川口市本町 1-15-7

Beamtec
株式会社ビームテック

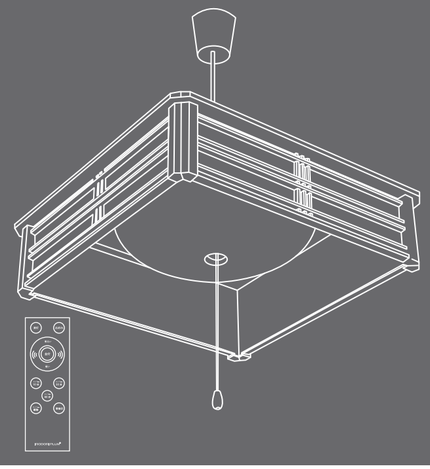

取扱説明書

LED PENDANT LIGHT

型番 PL-CD8JR

LED ペンダントライト

取り付け可能な天井配線器具形状

天井からの出しろ	20mm 以上 24mm 未満		10mm 以上 14mm 未満
形状	角型引掛シーリング	丸型引掛シーリング ローゼット 丸型フル引掛シーリング 丸型引掛シーリング フル引掛ローゼット	埋込引掛ローゼット

下記への取付けは工事店・電気店にご相談ください

●次のような配線器具には取付けない

■がたついたり、破損している配線器具
（ローゼット・引掛け）には取り付けない。

がたつき・破損
火災、感電、落下による怪我のおそれがあります。

●次のような場所には取付けない ✖

器具は天井取り付け専用です。指定以外の場所に器具を
取付けると、火災・感電・落下によるけがの原因となります。

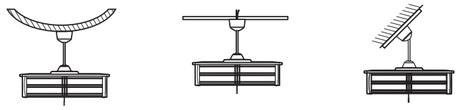

■適正な状態にない配線器具には無理に取り付けない
落下による怪我の恐れがあります。

ご使用についてのお知らせ

●1個の壁スイッチで2台以上の器具を操作しないでください。同時に切り替わらない場合があります。
●付属のリモコンはビームテック製照明器具専用です。他のリモコンを使用する機器（テレビなど）には使用できません。
●器具の近くで他の赤外線リモコン方式の機器やワイヤレス機器を使用すると、正常に動作しない場合があります。
●点灯直後や明るさを切り替えた直後などに、リモコン信号を受信しにくくなる場合があります。その際は少し時間をおいて、再度リモコンを操作してください。
●天井や壁、床の材質によっては、リモコンが反応しにくくなる場合があります。その際は少し時間をおいて、再度リモコンの操作を行ってください。
●ラジオ、ワイヤレス方式の機器はなるべく照明器具から離してご使用ください。雑音が入る場合があります。
●この器具はリモコンで消灯しても、約 0.2W の電力を消費しております。
●照射距離が近い場合、照射面で光ムラが出ることがあります。
●この器具は、LED 光源が内部に組み込まれているため、LED 光源の交換はできません。
●停電復帰時や、予期せぬごく短時間の停電が発生した場合、点灯状態がかわることがあります。

各部の名称と付属部品

●組み立てる前に下部の部品がすべてそろっていることをお確かめください。
●表記以外の部材は梱包材です。
●本体の分解をしないでください。

照明器具

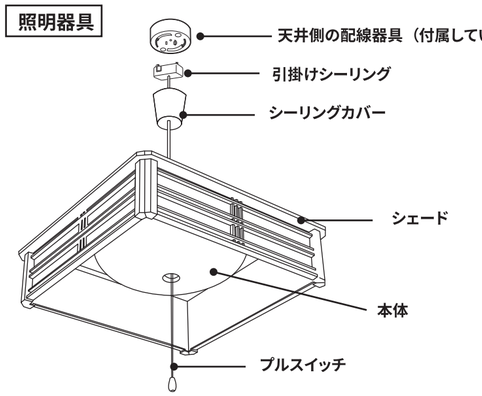

付属部品

リモコン（1 個）

テスト用単 4 電池（2個）

※リモコンはクッション材の中に入っています。
開封の際捨ててしまわないよう、ご注意ください。

※付属の電池は動作確認用なので、早く消耗する場合があります。ご注意ください。

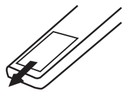

【電池の入れ替え】
裏面のカバーを矢印方向に
スライドして開け、入れ替えを
行います。

照明器具を取り付ける

⚠ 安全のため、必ず主電源（壁スイッチ等）を切ってから行ってください

1 天井の配線器具を確認する

天井に右記のような配線器具がついている場合、お取り付けが可能です。
右記以外の配線器具の場合、または、配線器具が設置されていない場合は取り付けできません。
◎販売店、工事店に配線器具の取り換え、取り付けをご依頼ください
※工事には資格が必要です。

⚠ 高所での作業になります。必ず足元の安全を確保してから行ってください。

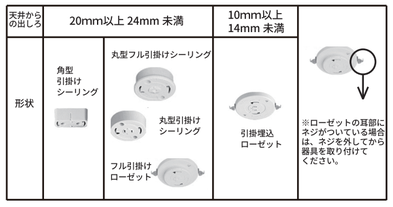

2 本体とコードを接続する

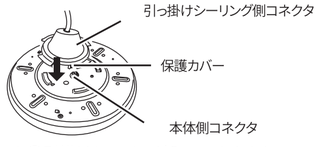

▲①引掛けシーリング側のコネクタを本体側コネクタに接続する。

▲②保護カバーを本体にセットし、
矢印の方向に回転させて取り付けます。
※保護カバーが確実に固定され、外れないことを確認してください。

3 シェードをかぶせ天井に取り付ける

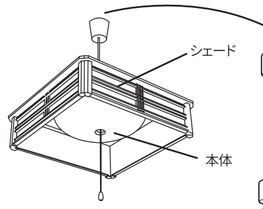

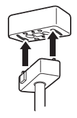

①天井の配線器具の穴に
引掛けシーリングの金具を
差し込みます。

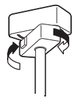

①引掛けシーリングを右に回し
配線器具に取り付けます。

①取り付け後、ボタンを押さずに
左に回し外れないことを確認して
ください。

あかりをつける

■壁スイッチであかりを操作する

点灯する

壁スイッチ
ON

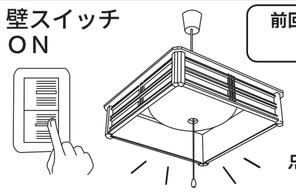

前回の「明るさ」で
点灯します

点灯

消灯する

壁スイッチ
ＯＦＦ

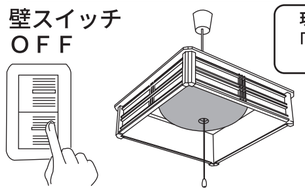

現在（消す直前）の
「明るさ」を記憶して
点灯します。

消灯

※常夜灯は記憶されないため、常夜灯で消灯した場合は次回点灯時、常夜灯前の明るさで点灯します。

リモコンについて

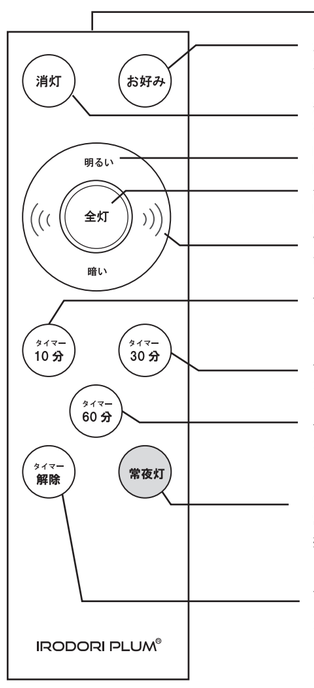

リモコン送信部
傷つけたり、汚したりしないでください。

お好みボタン
3 秒以上長押しでメモリ設定・短く押すとメモリ点灯。メモリ点灯は、メモリ設定された明るさで点灯します。

消灯ボタン
灯りを消します

明暗ボタン
LED(100%~ 約 10%:13 段階)

全灯ボタン
明るさ 100%で点灯

調色ボタン
使用しません

タイマー（10 分）ボタン
タイマーを 10 分に設定

タイマー（30 分）ボタン
タイマーを 30 分に設定

タイマー（60 分）ボタン
タイマーを 60 分に設定

常夜灯ボタン
常夜灯のオン・オフを行います
※長押しすると操作音のオン / オフができます。

タイマー解除ボタン
長押し 3 秒で「ピッ」と音がし
タイマーを解除します。

送信のしかた

必ず「リモコン送信部」を
器具に向けて操作
してください

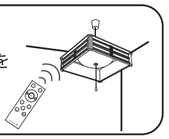

■リモコンで灯りを操作する

※壁スイッチがオフの
状態ではリモコンの操作が
できません。

●お好みボタン
メモリ設定した仕様で点灯します

●全灯ボタン
100% の明るさで点灯します

●消灯ボタン
すべての灯りをオフにする

●常夜灯ボタン
常夜灯をオン・オフする

常夜灯ボタンの長押しで、リモコン操作音のオン / オフを切り替える事ができます。

! この照明器具には、下記のリモコンが付属しておりますが当機種には調色機能がついておりません。そのため、下記リモコン説明中の「調色ボタン」はお使い頂けませんのでご注意くださいますようお願い申し上げます。

こちらのリモコンは、灯りのオン / オフだけでなく光量の調整ができる調光機能や、お好みの明るさを記憶できるメモリ機能等があります。さらに詳しい説明書は QR コードからダウンロードしてください ▶